UNIONE INDUSTRIALE DI TORINO - A.M.M.A.

SERIE NAZIONALE DI ESERCITAZIONI PRATICHE 1963

TORNITORI

ESERCIZIO N. 46 b

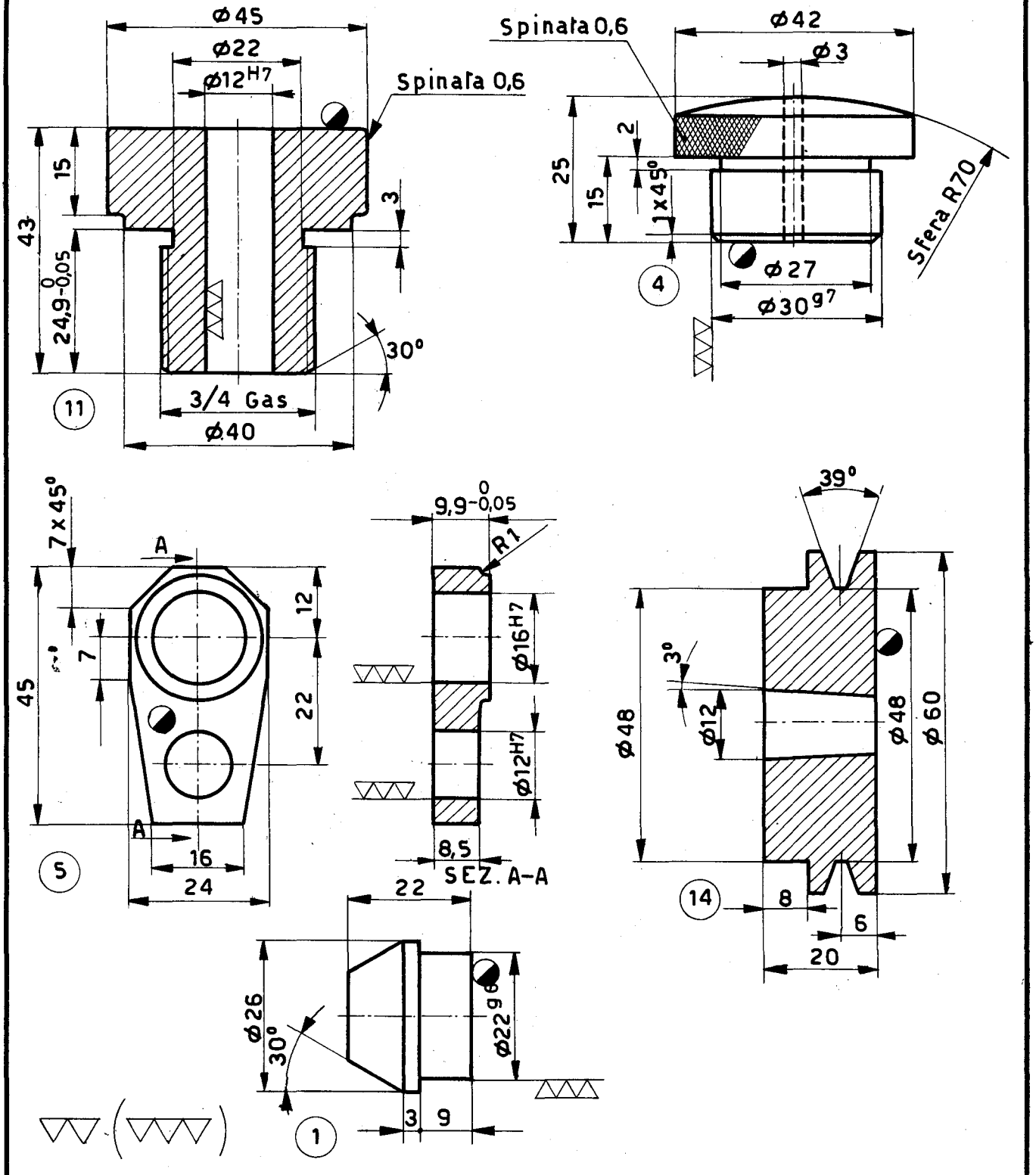

POS.	DENOMINAZIONE	QUANT.	DIMENS. GREZZO	MATERIALE	NOTE
14	PULEGGIA	1	Ø65 x 24	Aq 34	
11	SOPPORTO	1	Ø50 x 50	B 17	
5	BIELLA	1	Ø28 x 12 x 50	B 14	
4	TAPPO	1	Ø45 x 30	A 37	
1	COLTELLO FISSO	1	Ø28 x 25	UC 100	

TOLLERANZE	TEMPO CONCESSO	SCALA 1:1	
	ESERCIZIO PROPOSTO DA		